KSH Hadzhidimitrov
КСХ-Хаджидимитров ЕООД София, кв.Враждебна, ул. 3-та, 4 тел.: 02/ 943 45 34 www.obkov.com /e-mail: office@obkov.com

Механизми за интериорни плъзгащи плътни врати

Интериорно плъзгане Serie 1000 с плавно, монтаж пред/в отвора на стената

Плъзгаща врата до 200 kг от 30 до 50 мм панел

Интериорно плъзгане Esberg с плавно, монтаж пред/в отвора на стената

Вариант със страничен реглаж без дек. kanak

Телескопично синхронно плъзгане с плавно на 2 интериорни врати с/без фиксиран панел монтаж в/пред отвора на стената

Едновременно отваряне на 2 врати /в срещуположни посоки/ монтаж пред отвор на стената

Сгъваема врата тип Хармоника за дебелина от 30 до 40 мм панел

Плъзгане York с плавно, черно, за дебелина от до 45 мм панел

KSH Hadzhidimitrov
КСХ-Хаджидимитров ЕООД София, кв.Враждебна, ул. 3-та, N 4 тел.: 02/ 943 45 34 www.obkov.com /e-mail: office@obkov.com

MADE IN ITALY

Easy-on system

Плъзгаща система ESBERG с за интериорна плътна врата с плавно отваряне и затваряне, части

Монтаж на таван

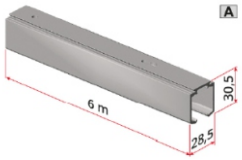

Релса монтаж таван
Код: 02-2201/A
Цена: 41,00 лв/м с ДДС

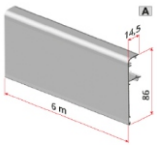

Покриващ капак релса 2201
Код: 02-4286/A
Цена: 50,00 лв/м с ДДС

Монтаж на стена

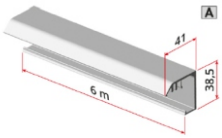

Профил за монтаж на стена за релса 2201
Код: 02-4204/41/A
Цена: 61,80 лв/м с ДДС

Винт за монтаж на релса 2201 към профил монтаж на стена 4204
Код: 02-2296
Цена: 0,67 лв/бр с ДДС

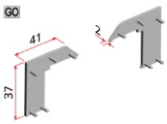

Стр. капачки за релса 2201+4204
Код: 02-4211/GO
Цена: 3,85 лв/к-т с ДДС

С плавно

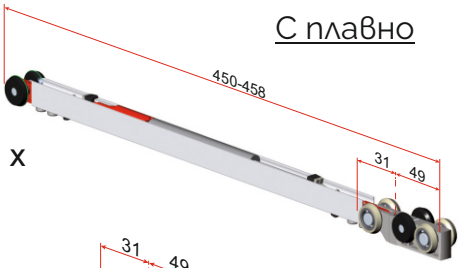

1 x

Количка с амортисьор до 100 кг
Код: 02-5669/S
Цена: 106,80 лв. с ДДС

или

Количка с амортисьор до 80 кг
Код: 02-5669
Цена: 98,00 лв. с ДДС

1 x

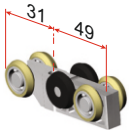

Количка Код: 02-5666
Цена: 31,90лв. с ДДС

2 x

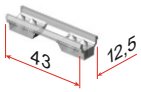

Активатор/стопер за плавно
Код: 02-5667
Цена: 4,90 лв. с ДДС

2 x

Стопер еластичен
Код: 02-2467
Цена: 3,90 лв. с ДДС

Без плавно

2 x

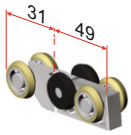

Количка Код: 02-5666
Цена: 31,90лв. с ДДС

2 x

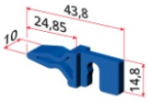

Адаптор за количка 5666 /за БЕЗ плавно за стопер със задържане/
Код: 02-5636
Цена: 31,90лв. с ДДС

2 x

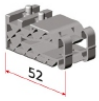

Стопер със задържане /за БЕЗ плавно/
Код: 02-2207
Цена: 3,90 лв. с ДДС

2 x

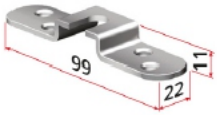

Планка за плътна врата /странично/
Код: 02-2209
Цена: 3,60 лв. с ДДС

2 x

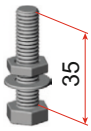

Шпилка Код: 02-M8x35
Цена: 3,90 лв. с ДДС

или

2 x

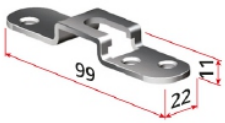

Планка за плътна врата /надлъжно/
Код: 02-2200
Цена: 3,60 лв. с ДДС

2 x

Шпилка Код: 02-2200/PC
Цена: 4,90 лв. с ДДС

1 x

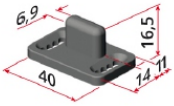

Подов водач Код: 02-2206/R
Цена: 2,25лв. с ДДС

KSH Hadzhidimitrov
КСХ-Хаджидимитров ЕООД София, кв.Враждебна, ул. 3-та, N 4 тел.: 02/ 943 45 34 www.obkov.com /e-mail: office@obkov.com

MADE IN ITALY

Техническа спецификация при релса 2201, профил за монтаж на стена пред отвор 4201 и декоративен капак 4202

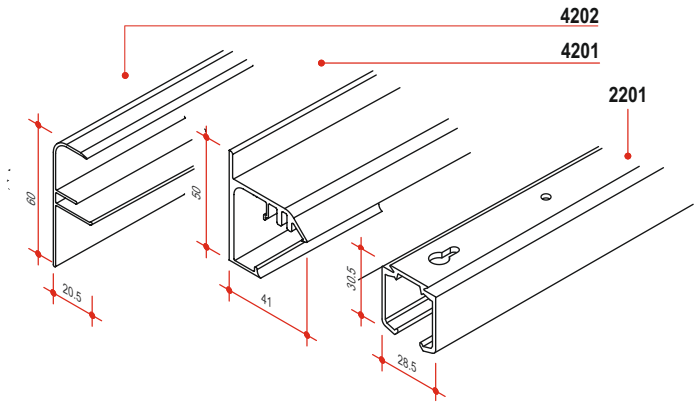

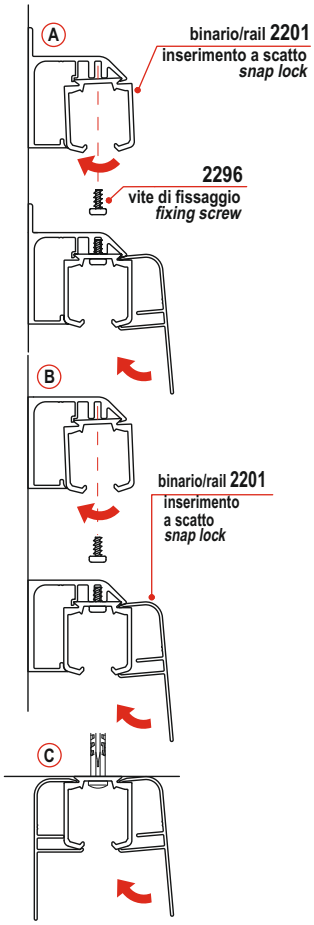

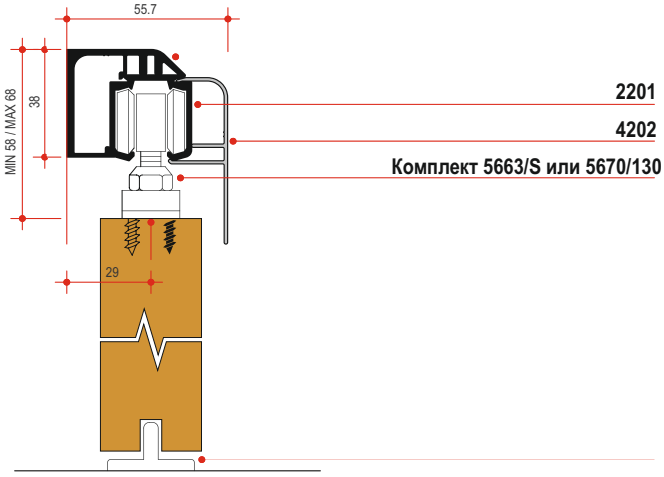

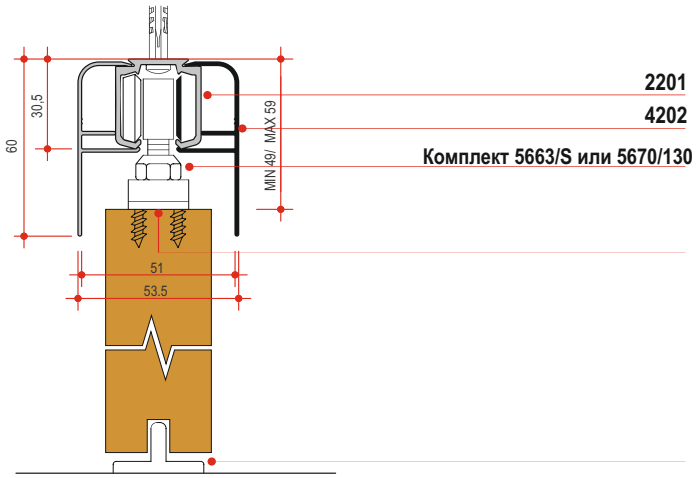

KSH Hadzhidimitrov
КСХ-Хаджидимитров ЕООД София, кв.Враждебна, ул. 3-та, N 4 тел.: 02/ 943 45 34 www.obkov.com /e-mail: office@obkov.com

MADE IN ITALY

Плъзгаща система ESBERG с за интериорна плътна врата с плавно отваряне и затваряне , до 130 kг., до 4 мм м/у релсата и вратата, страничен реглаж

Цена за комплект за 1 плъзгаща врата с плавно отваряне, до 130 kг /2 метра релса/

Цена: 565,00 лв с ДДС /без дръжка/

/минимална широчина на вратата 612 mm./

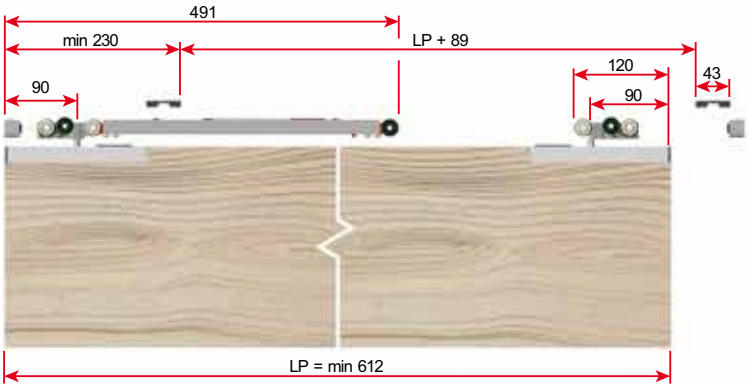

Релса за плъзгане, алуминий - **5801** или **2201** /виж стр. 4/

Цени на компоненти:

Комплект елементи за 1 врата до 130 кг -

Код: 02-5670/130 - **394,00лв. с ДДС**

/Комплектът НЕ включва дръжка/

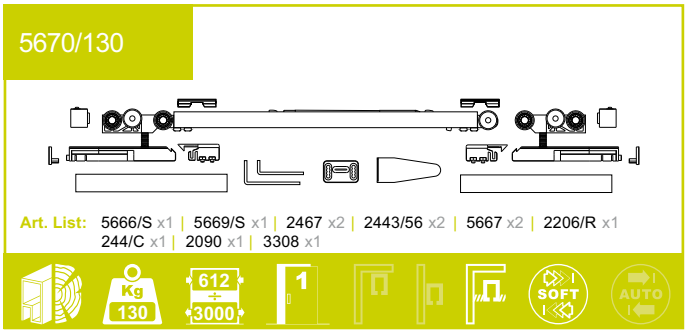

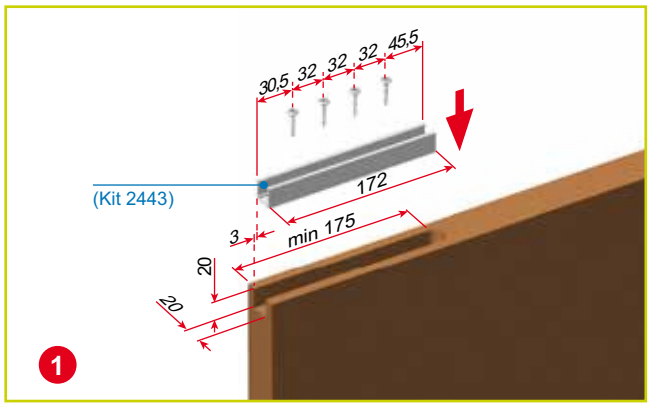

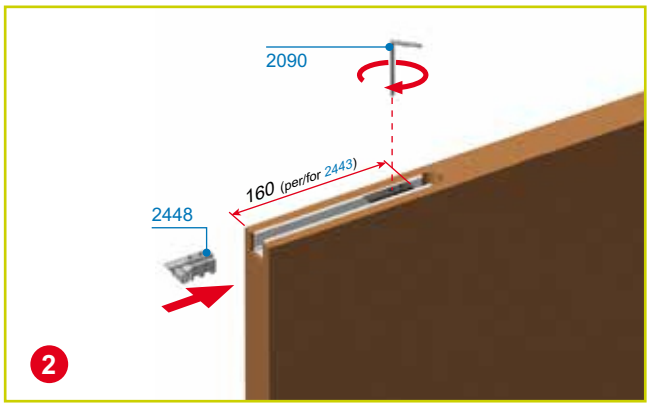

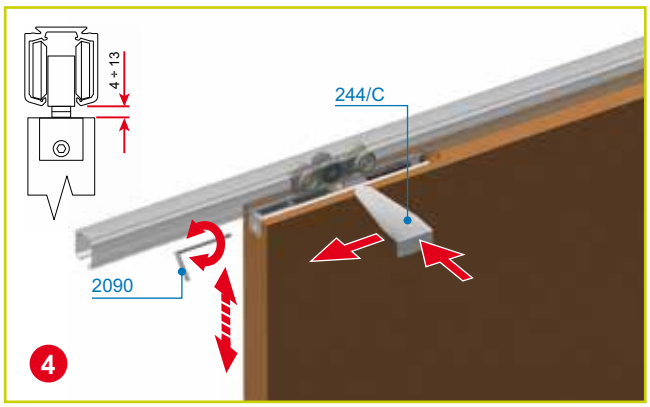

KSH Hadzhidimitrov
КСХ-Хаджидимитров ЕООД София, кв.Враждебна, ул. 3-та, N 4 тел.: 02/ 943 45 34 www.obkov.com /e-mail: office@obkov.com MADE IN ITALY

Механизъм за интериорна плъзгаща плътна врата с плавно отваряне и затваряне Серия 1000

/комплект за отвор 1 метър, до 40 kг врата - от 279.00 лв с ДДС/

KIT 0138-0197 - MAX 40 KG

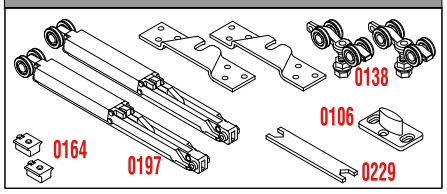

KIT 0138-0198 - MAX 100 KG

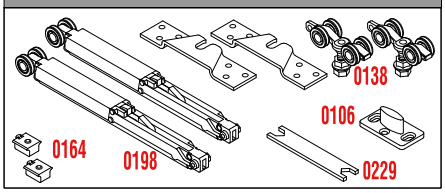

Kit Legend

0134	Carrello con 2 cuscinetti
	Truck with 2 ball-bearings
0138	Carrello con 4 cuscinetti
	Truck with 4 ball-bearings
0197	Decelerante fino a 40kg
	Soft Closing Stopper up to 40kg
0198	Decelerante fino a 100kg
	Soft Closing Stopper up to 100kg
0164	Attivatore
	Activator
0106	Guida inferiore fissa
	Fixed lower runner
0229	Chiave di regolazione mm 7-16
	Adjusting spanner mm 7-16

Legend other items

0195	40/80кг	Profilo alluminio superiore
		Upper aluminium profile
0196	120кг	Profilo alluminio superiore
		Upper aluminium profile
0251		Profilo alluminio inferiore
		Lower aluminium profile
0189		Staffa a parete regolabile
		Adjustable wall bracket

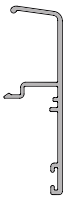

0168

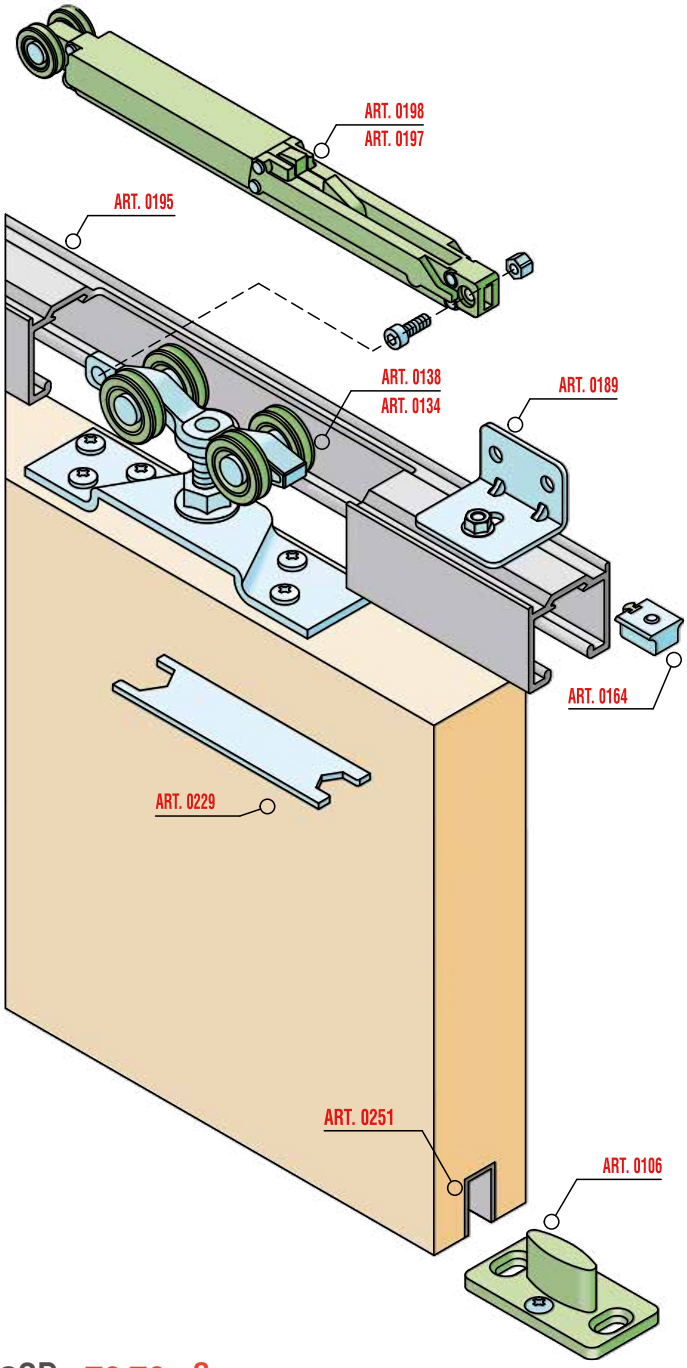

Комплект за врата до 120 kг. **- код: 742-0138P - 70.70 лв.**

Амортисьори до 40 kг. комплект 2 бр. **- код: 742-KIT0197 - 61,30 лв.**

Амортисьори до 100 kг. комплект 2 бр. **- код: 742-KIT0198 - 75,10 лв.**

Долен профил за вкопаване **- код: 742-0251GF - 8,75 лв./м**

Декоративен капак за релса - **код: 742-0168A - 33,90 лв./м**

Релса плъзгане до 80 kг. **- код: 742-0195AF - 35,00 лв./м - налична на 6 метра**

Релса плъзгане до 120 kг. **- код: 742-0196AF - 52,50 лв./м - налична на 6 метра**

L-образна планка за стена **- код: 742-0189 - 2,50 лв./брой**

Serie 0100 Silent con Profilo copertura / Serie 0100 Silent With Cover profile

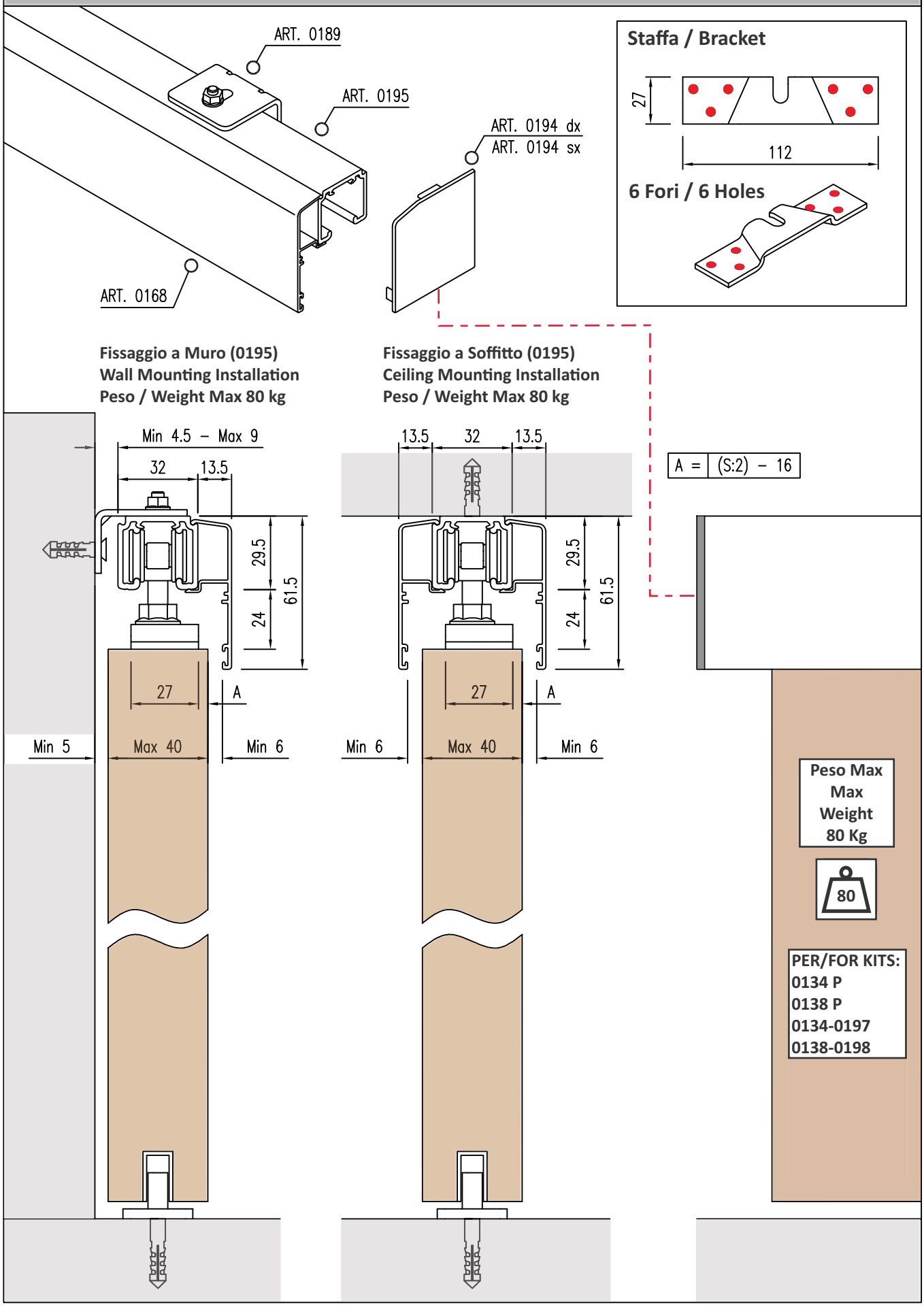

KSH Hadzhidimitrov
КСХ-Хаджидимитров ЕООД София, кв.Враждебна, ул. 3-та, N 4 тел.: 02/ 943 45 34 www.obkov.com /e-mail: office@obkov.com MADE IN ITALY

Механизъм за интериорна плъзгаща плътна врата до 200 kг Серия 1000

/комплект за отвор 1 метър, до 200 kг врата - 357.40 лв с ДДС/

0102-106 - MAX 200 KG

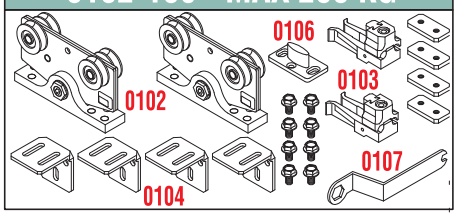

Legenda KIT / *Kit Legend*

0101	Carrello con 2 cuscinetti *Truck with 2 ball-bearings*
0102	Carrello con 4 cuscinetti *Truck with 4 ball-bearings*
0103	Fermo superiore *Upper stopper*
0104	Staffa a parete regolabile *Adjustable wall bracket*
0105	Guida inferiore regolabile *Adjustable lower runner*
0106	Guida inferiore fissa *Fixed lower runner*
0107	Chiave di regolazione mm 7-16 *Adjusting spanner mm 7-16*

Legenda altri componenti
Legend other items

0100		Profilo alluminio superiore *Upper aluminium profile*
0251		Profilo alluminio inferiore per art.0106 *Lower aluminium profile for art.0106*

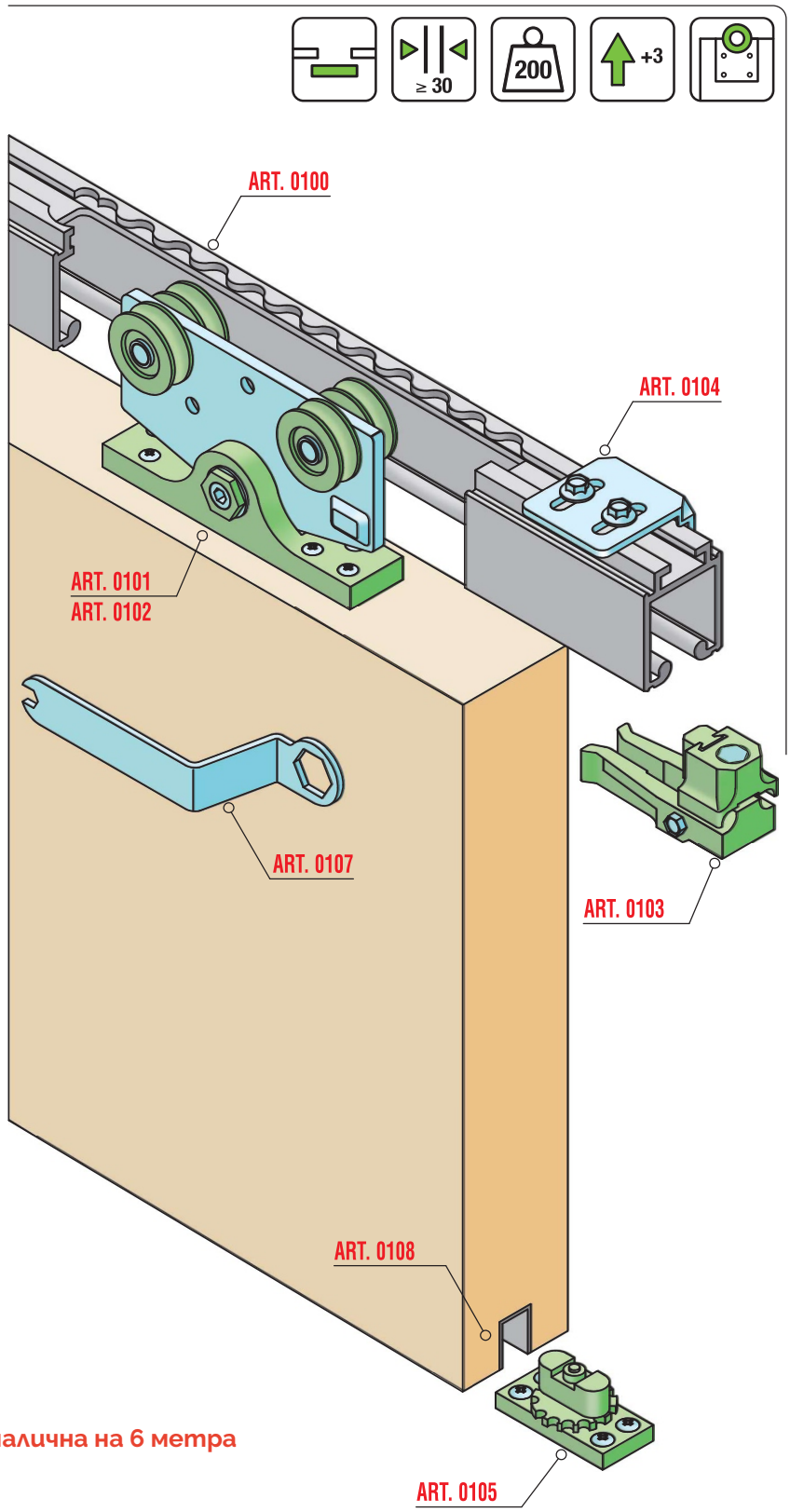

Комплект за врата до 200 kг. -
kog: 742-0102-106 - 173.60 лв.
Долен профил за вкопаване -
kog: 742-0251GF - 8,75 лв./м

Релса плъзгане до 200 kг. -
kog: 742-0100AF - 87,50 лв./м - налична на 6 метра

KSH Hadzhidimitrov
КСХ-Хаджидимитров ЕООД София, кв.Враждебна, ул. 3-та, N 4 тел.: 02/ 943 45 34 www.obkov.com /e-mail: office@obkov.com

MADE IN ITALY

Механизъм за интериорни плъзгащи плътни врати едновременно синхронно отваряне и затваряне

/комплект за отвор 1 метър с 3 метра релса - 433.50 лв с ДДС/

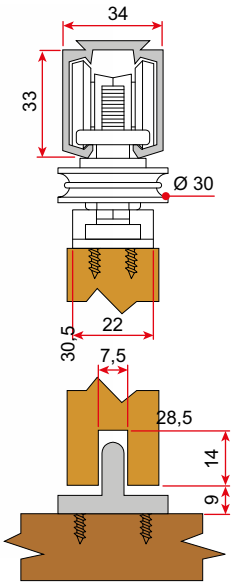

Подходяща релси за монтаж на стена /нужни са 3 метра релса със съответните профили за монтаж на стена, 3 метра покриващ капак и комплект странични капачки, за 2 врати отвор 1 метър/
/виж страница 4/

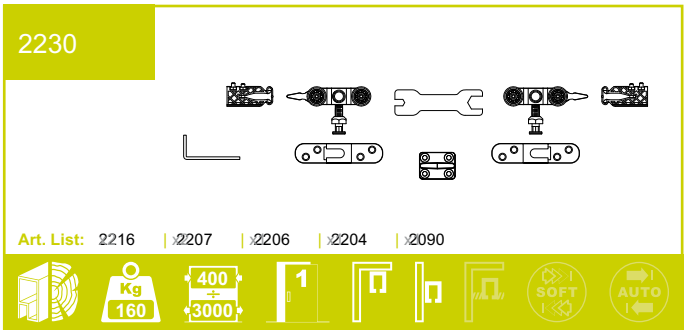

Комплект елементи за 1 плътна врата до 160 kг
/нужни са 2 комплекта за схемата горе/
Код: 02-2230 - 60,00лв. с ДДС

Комплект елементи за едновременно синхронно отваряне на 2 плътни врати
/нужен е 1 комплект за схемата горе/
Код: 02-2710 - 57,00лв. с ДДС

KSH Hadzhidimitrov
КСХ-Хаджидимитров ЕООД София, кв.Враждебна, ул. 3-та, N 4 тел.: 02/ 943 45 34 www.obkov.com /e-mail: office@obkov.com

Механизъм за интериорни плъзгащи плътни врати York с плавно отваряне и затваряне

Плъзгаща врата система "York", за плъзтни врати, с плавно отваряне и затваряне, 35-80 kг, мин. ширина на вратата: 500mm, макс, дебелина на врата: 45mm, горна релса 2000 мм черна елуксация

Код: 28.25.056-0 - **240,00лв. с ДДС**

филм за монтаж:
https://siso.dk/Files/Images/Ecom/Products/Animations/28.25.056.mp4

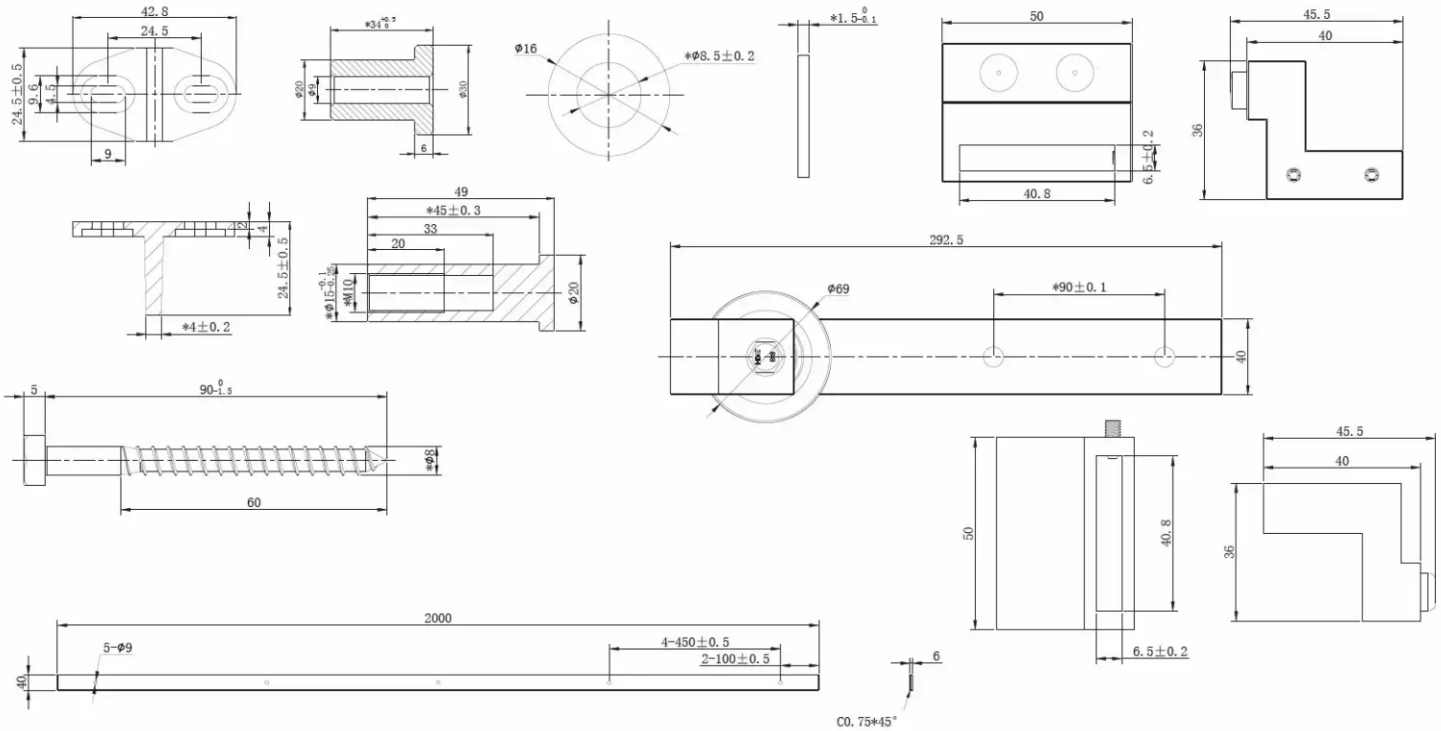

KSH Hadzhidimitrov

MADE IN ITALY

КСХ-Хаджидимитров ЕООД София, кв.Враждебна, ул. 3-та, N 4 тел.: 02/ 943 45 34 www.obkov.com /e-mail: office@obkov.com

Плъзгаща система ESBERG TS телескопично синхронно плавно отваряне и затваряне за 2 интериорни плътни врати, до 100 kг. на крило

/комплект за отвор 3 метра с 6 метра релса - 971.00 лв с ДДС/

Подходящи релси - 5801 и 2201 със съответните покриващи декоративни капаци
/нужни са 2x3 метра релса, 6 метра покриващ капак за 2 врати и фикс отвор 3 метра/
/виж страница 4/

Комплект елементи за 2 плътни врати с телескопично, синхронно и плавно отваряне и затваряне до 100 kг

Код: 02-5777 - 458,00 лв. с ДДС

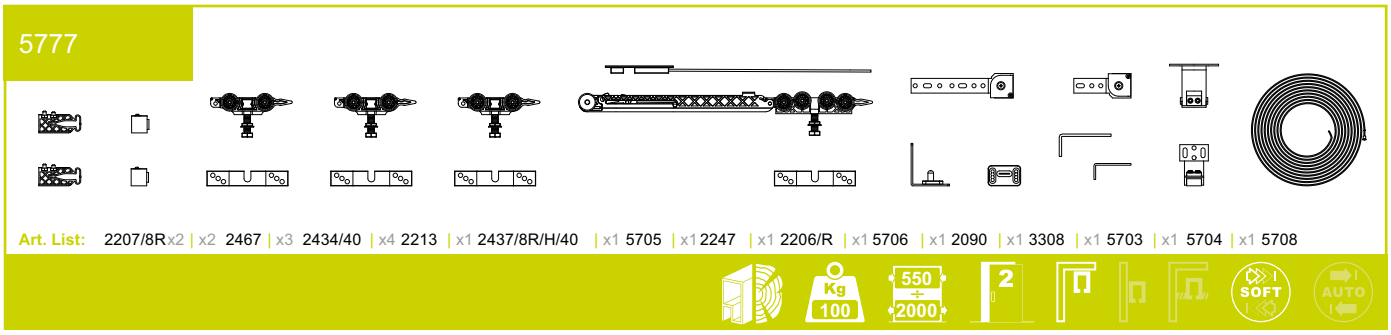

KSH Hadzhidimitrov
КСХ-Хаджидимитров ЕООД София, кв.Враждебна, ул. 3-та, N 4 тел.: 02/ 943 45 34 www.obkov.com /e-mail: office@obkov.com MADE IN ITALY

МЕХАНИЗМИ ЗА ИНТЕРИОРНИ СГЪВАЕМИ ВРАТИ
СЕРИЯ 100

KIT 0133 P - MAX 60 KG

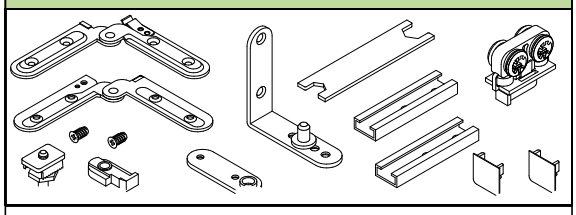

0122	Carrello superiore con rulli Upper truck with rollers
0123	Carrello superiore con cuscinetti Upper truck with roller-bearings
0124	Perno superiore Upper pin
0125	Perno inferiore Lower Pin
0126	Cerniera con molla per porta spessore 30 mm. Hinge with spring for door thickness 30 mm.
0127	Cerniera per porta spessore 30 mm. Hinge for door thickness 30 mm.
0128	Tappo terminale End-plug
0129	Cerniera con molla per porta spessore 40 mm. Hinge with spring for door thickness 40 mm.
0130	Cerniera senza molla per porta spessore 40 mm. Hinge for door thickness 40 mm. without spring
0229	Chiave di regolazione Adjusting spanner

Legenda altri componenti

0120		Profilo alluminio superiore Upper aluminium profile

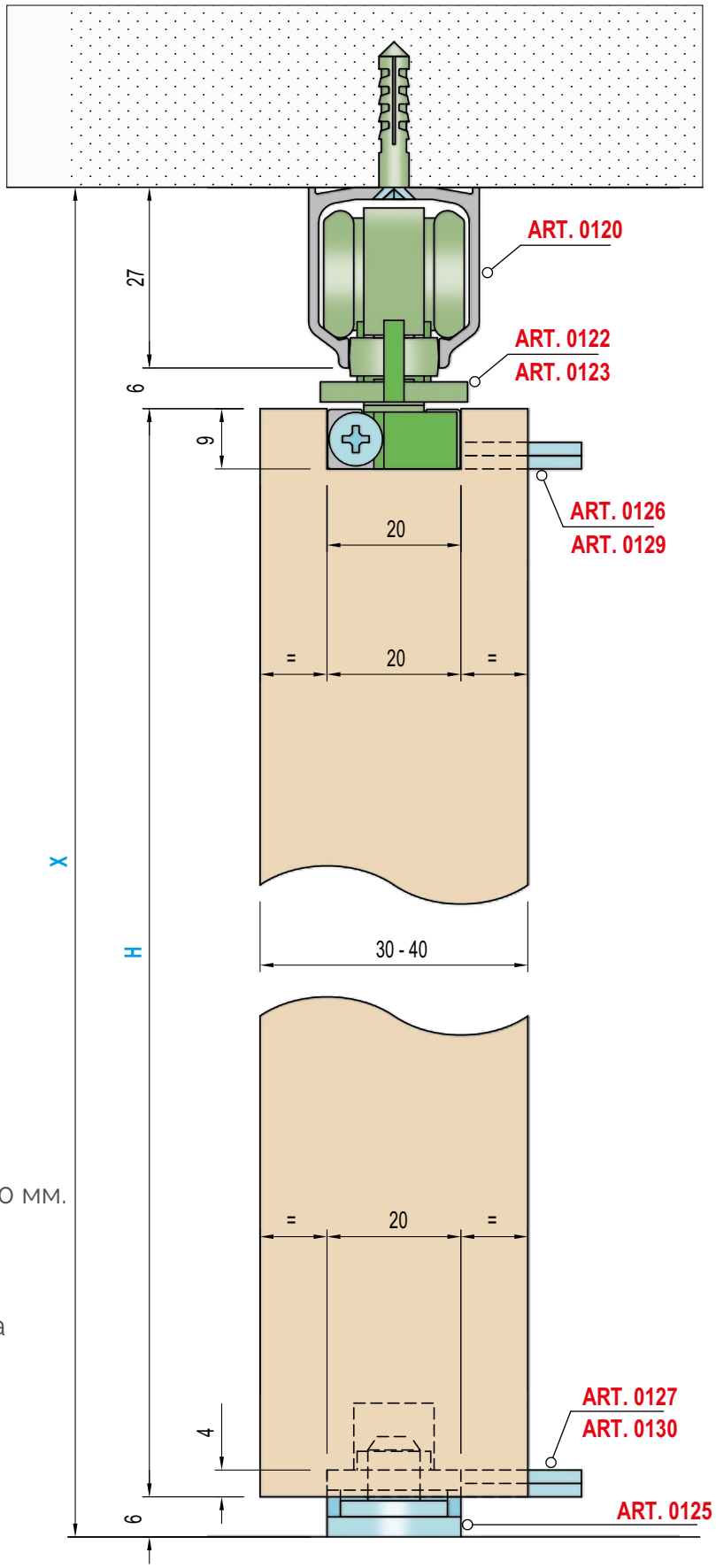

Комплект за 1 врата хармоника деб. до 40 мм.

код: 742-0133P - 67,40 лв.

Релса за плъзгане за врата хармоника на 2 метра, на метър, елуксация

код: 742-0120AF - 32,80 лв./м

H =	X -39